Teste multiple ad assi variabili ○ Variable axis heads

CAPACITA' FORATURA ø 7
DRILLING CAPACITY

VH

modello 06

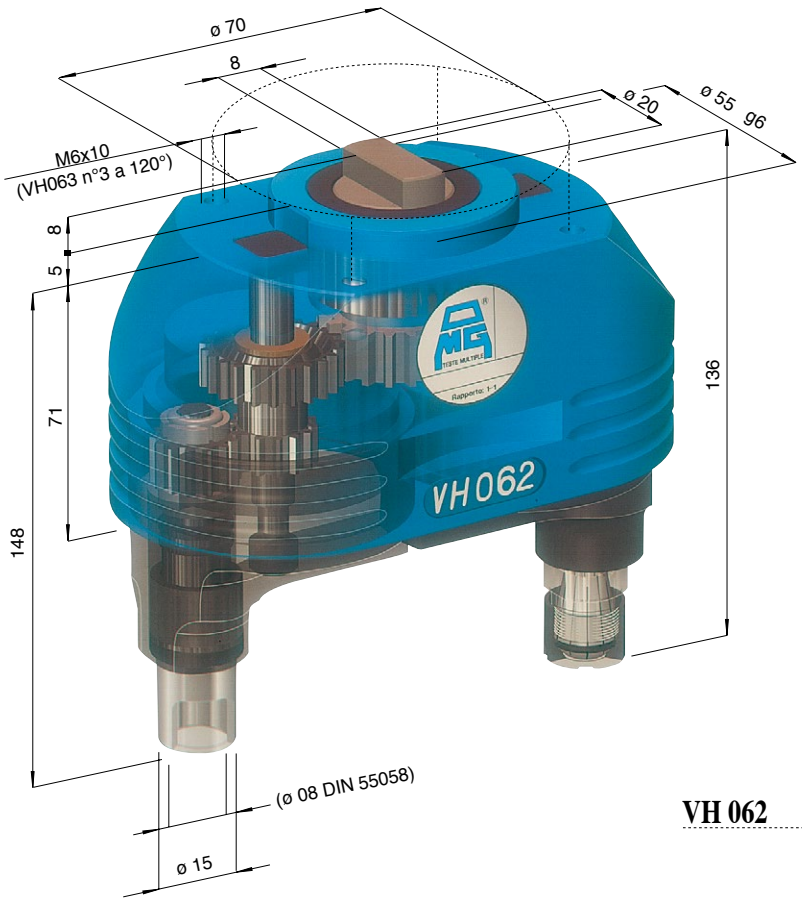

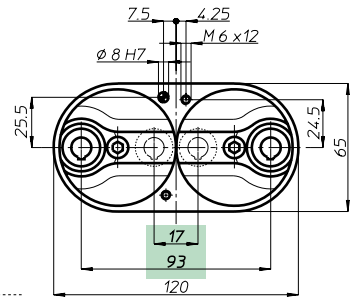

VH 062

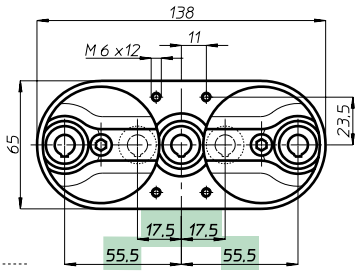

VH 063 L

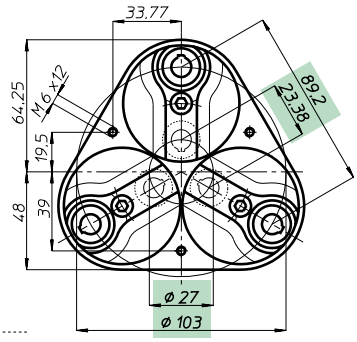

VH 063

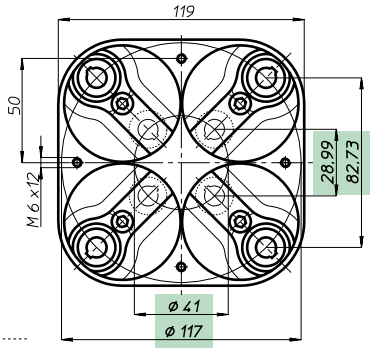

VH 064

		VH 062	VH 063 L	VH 063	VH 064
Testa modello *Head type*					
Articolo *Item*		VH 062 P	VH 063 LP	VH 063 P	VH 064 P
Attacco utensile *Spindle type*		ER 11 - max ø 7			
Articolo *Item*		VH 062 D	VH 063 LD	VH 063 D	VH 064 D
Attacco utensile *Spindle type*		DIN 55058 - ø 8			
N. mandrini *Spindles nr.*		2	3	3	4
Campo di lavoro	**min.**	17	17,5 + 17,5	ø 27	ø 41
Centre distances	**max.**	93	55,5 + 55,5	ø 103	ø 117
Capacità foratura *Drilling capacity*		Acciaio Rm 500 N/mm² - **ø 6**			
		Ghisa GG25 - **ø 7**			
Maschiatura *Tapping*		M 5			
Rapporto *Ratio*		1 - 1			
Velocità *RPM*		4.000			
Peso *Weight*	*Kg.*	1,65	1,95	2,3	3,1